Dartel ELECTRICIDAD

PHILIPS

PORTAFOLIO DE LUMINARIAS
LED PROFESIONALES

www.dartel.com.pe
Dartel
ELECTRICIDAD
¡Regístrate con nosotros!
Nombre*
Apellidos*
DNI*
Correo Electrónico*
Celular*
Dartel
CONTACTOR DE FZA 32A/50 A 3P

Dartel ELECTRICIDAD

Quiénes somos

Dartel Electricidad es una compañía con una trayectoria de 54 años en el mercado Chileno y cuenta con presencia en el Perú desde el año 2019 al formar parte de la empresa Sein Electricidad, compañía peruana con más de 44 años de experiencia en la comercialización de materiales eléctricos brindando soluciones industriales, residenciales y terciarias en el mercado Peruano.

Contamos con las mejores marcas del mercado, satisfaciendo las necesidades de los proyectos eléctricos en cada sector productivo del país.

Nuestros servicios

Departamento de Iluminación

Departamento de Proyectos

Automatización y control industrial

Capacitaciones presenciales y webinars

Visitas técnicas

Almacén y stock

Venta multicanal

E-commerce

Misión

Distribuir materiales eléctricos entregando un óptimo servicio basado en calidad, mix y stock de productos, mejorando permanentemente los procesos operacionales de la compañía en el mercado nacional.

Visión

Ser reconocidos como la empresa líder en distribución de materiales eléctricos y soluciones para proyectos eléctricos en el mercado nacional.

Departamento de

Iluminación

Orienta, asesora y realiza especificaciones en los proyectos de iluminación apoyados en la experiencia de profesionales altamente capacitados. Cuenta con exclusivas líneas de iluminación con reconocido prestigio internacional, proponiendo las mejores alternativas para cada proyecto.

Índice

Soluciones para oficina 6

- Panel RC048B 7
- Plafón DL252 7
- Luminaria de emergencia LEDR1W5 8
- Carcasa hermética TCW063 8
- Hermética Smartbright WT068C G3 9
- Downlight GreenSpace G5 DN392 y DN 393 9
- Spot DN030 10

Soluciones industriales 11

- Hermética GreenPerform WT198C G3 12
- High Bay BY518P G2 12
- Reflector Tango BVP43X G4 13

Soluciones para alumbrado público 14

- Luminaria EssentialForce BRP230 15
- Luminaria Road Fighter BRP 491/492 15
- Luminaria Road Fighter BRP 493 16

Soluciones solares 17

- Smartbright Streetlight BRP110 18
- Smartbright Solar BRC010 18
- Sunstay Solar BRP710 19
- GreenVision Solar AIO BRP715 19

Soluciones tubos led 20

- Tubo Master led T8 - G13 21
- Essential tubo Corepro T8 - G13 21
- Ecofit Mains led T8 22

Soluciones interact 23

- High Bay BY570X 24
- Hermética Waterproof WT198X 24

Soluciones para sensores de movimiento ecoset 25

- Hermética Waterproof WT198X led 26
- High Bay GreenPerform BY698X G5 26
- OccuSwitch SES LCM1060 27

Philips se reserva el derecho a realizar cualquier modificación a sus productos sin previo aviso.

Soluciones para
Oficina

Las empresas estudian la manera de mejorar la productividad y el bienestar de los empleados, pero manteniendo el foco en el ahorro energético, la eficiencia operativa y la optimización del espacio. La iluminación led de Philips ayuda a conseguir tus objetivos de sostenibilidad y bienestar de los usuarios. Nuestros sistemas de iluminación conectada son una base firme para desarrollar la tecnología de edificios inteligentes.

Panel RC048B

Luminaria led panel para empotrar, con tecnología Backlight que evita la formación de sombras en un ambiente optimizando la uniformidad, así mismo elimina cualquier tipo de tonalidad amarillenta.

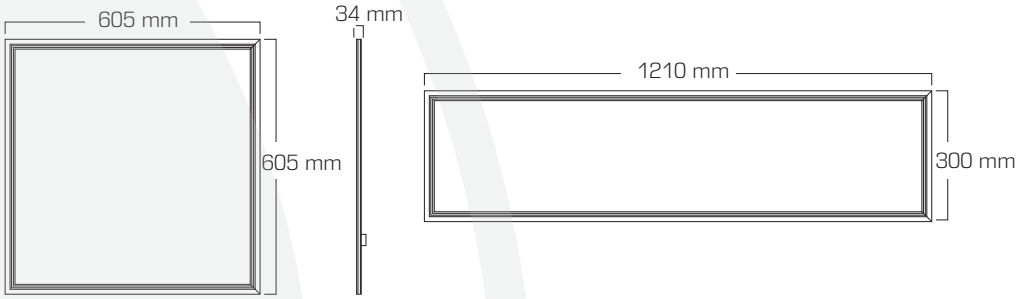

Código SKU Dartel	Código Ref.	Potencia	Dimensión (mm)	Temp. de color	Flujo lum.	IP	Vida útil
06480300072	911401854481	36W	605x605x34	4000k	4000 lm	IP20	50000 hrs
06480300071	911401854581	36W	605x605x34	6500k	4000 lm	IP20	50000 hrs
06480300245	911401855081	36W	1210x300x34	4000k	4000 lm	IP20	50000 hrs
06480300073	911401855181	36W	1210x300x34	6500k	4000 lm	IP20	50000 hrs

Plafón DL252

Luminaria led tipo plafón circular para adosar, EyeComfort cumpliendo con los requisitos de comodidad visual.

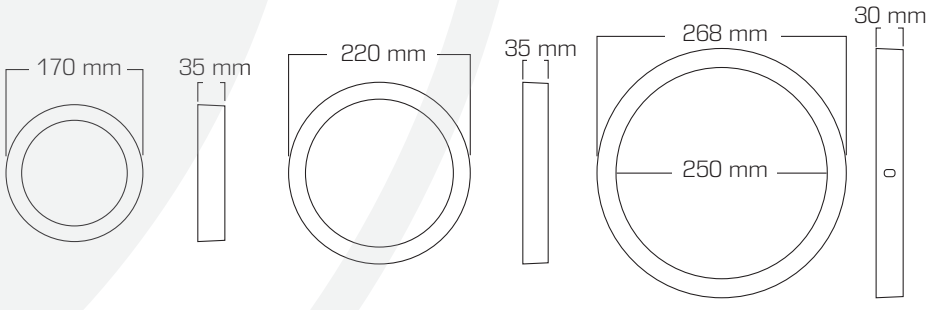

Código SKU Dartel	Código Ref.	Potencia	Temp. de color	Flujo lum.	IP	Vida útil
06480200408	929002635101	12W	6500k	900 lm	IP20	25000 hrs
06480500001	929002635701	18W	6500k	1300 lm	IP20	25000 hrs
06480200409	929002636301	24W	6500k	2000 lm	IP20	25000 hrs

Luminaria de Emergencia LEDR1W5

Luminaria de emergencia led para adosar en techo o pared, batería NiCd (niquel cadmio) recargable, LED indicador de carga de la batería y botón para revisión manual del funcionamiento.

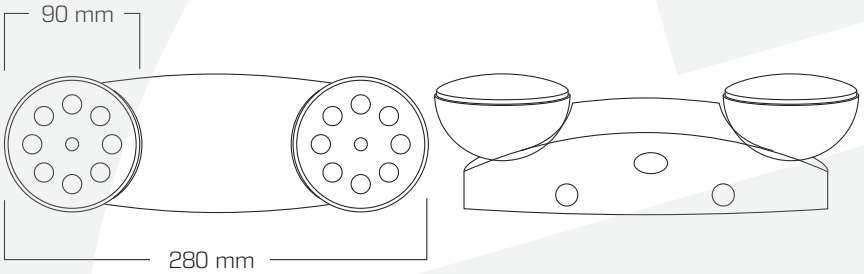

Código SKU Dartel	Código Ref.	Potencia	Autonomía	Flujo lum.	IP	Vida útil
064401020	919406020731	2W	90 min	220 lm	IP20	30000 hrs

Carcasa hermética TCW063

Luminaria hermética para dos tubos led T8, compacta y resistente al agua, diseñada para uso en entornos exigentes.

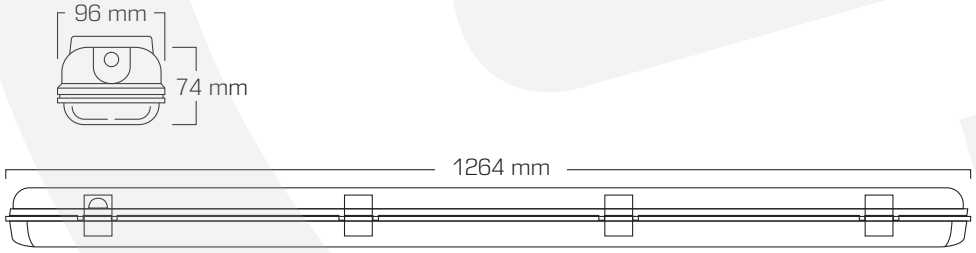

Código SKU Dartel	Código Ref.	Material	Tubos (No incluye)	Dimensión (cm)	IP
064804002	9190530555550	Policarbonato	2 Tubos LED	120	IP65

Hermética
Smartbright Waterproof
WT068C G3

La luminaria hermética Smartbright Waterproof G3 ofrece un valor excepcional, perfecta para instalaciones de iluminación diaria, disponible en tres tamaños estándar. Conector rápido para una instalación fácil.

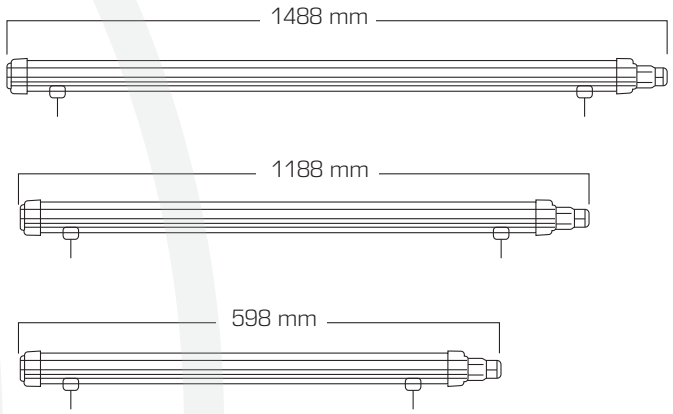

Código SKU Dartel	Código Ref.	Potencia	Temp. de color	Flujo lum.	IP	Vida útil
06470200410	911401881380	16W	6500k	1800 lm	IP66	30000 hrs
064801008	911401881480	33W	6500k	3600 lm	IP66	30000 hrs
06470200411	911401881580	51W	6500k	5600 lm	IP66	30000 hrs

Downlight
GreenSpace G5
DN392 y DN393

Es una nueva gama de downlights LED que combina eficiencia lumínica y comodidad con la diversidad de productos y la compatibilidad del sistema. Alto brillo y alta reflectancia mate, protección para los dedos.

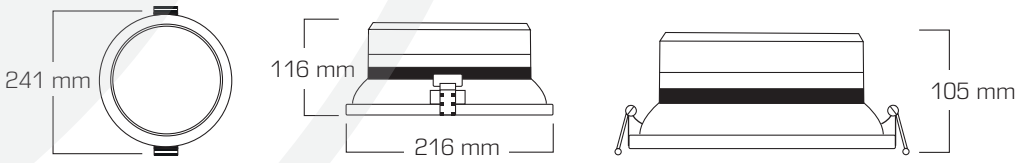

Código SKU Dartel	Código Ref.	Potencia	Temp. de color	Flujo lum.	IP	Vida útil
06480200701	911401580241	19W	4000k	2250 lm	IP20	30000 hrs
06480200702	919515810465	14W	6500k	1700 lm	IP20	50000 hrs

Spot DN030

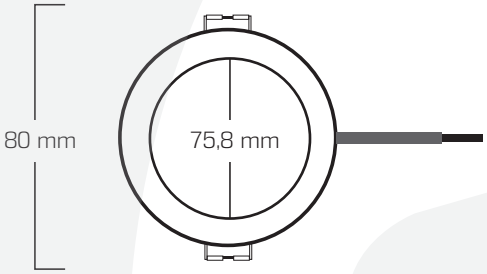

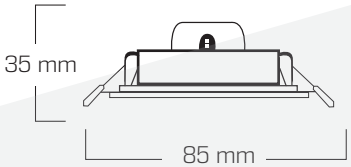

Esta luminaria es ideal para habitaciones con techos bajos, lo convierte en un accesorio discreto y sutil, proporciona una fuente de luz confortable y agradable a la vista.

Código SKU Dartel	Código Ref.	Potencia	Temp. de color	Voltaje	IP	Vida útil
06420500427	8719514339583	6W	6500k	110-240 V	IP20	15000 hrs

Soluciones
Industriales

La iluminación puede representar hasta el 80% de la factura energética de un almacén. Por ello, conviene que sea lo más asequible y eficiente posible. Por su eficiencia energética y larga duración, la iluminación led de Philips puede ayudarte mucho a mejorar el balance de resultados. Reduce los costos operativos, el tiempo de inactividad y el consumo de energía. Además, favorece la seguridad de los empleados de la planta y mejora su productividad.

Hermética **GreenPerform Waterproof** WT198C G3

Es una excelente opción para aplicaciones de trabajo duro. No solo proporciona un rendimiento óptico excelente, sino que también ofrece un ahorro energético sustancial.

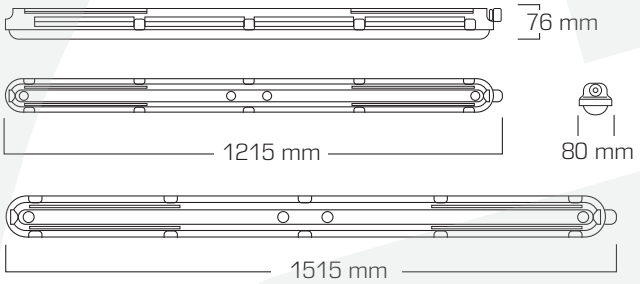

Código SKU Dartel	Código Ref.	Potencia	Temp. de color	Flujo lum.	IP	Vida útil
06470200506	824110164731	29W	6500k	4000 lm	IP65	50000 hrs
06470200505	824110165981	43W	6500k	6000 lm	IP65	50000 hrs

High Bay BY518P G2

Proporciona el equilibrio óptimo entre rendimiento básico y precio. Cubre una gama de productos con una variedad de opciones, especificaciones competitivas y confiabilidad a largo plazo. Ideal para aplicaciones industriales.

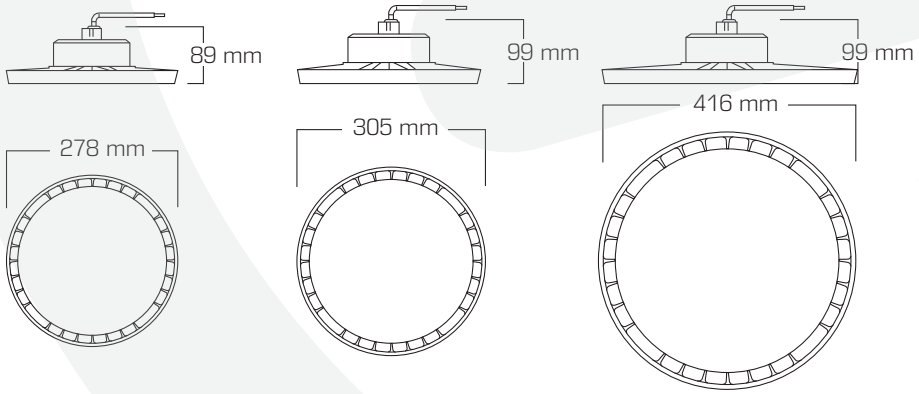

Código SKU Dartel	Código Ref.	Potencia	Temp. de color	Flujo lum.	IP	Vida útil
06460400273	911401674407	77W	6500k	11000 lm	IP65	50000 hrs
06460400340	911401674607	115W	6500k	16000 lm	IP65	50000 hrs
06460400328	911401650407	154W	6500k	21000 lm	IP65	50000 hrs
06460400341	911401650907	207W	6500k	30000 lm	IP65	50000 hrs

Reflector Tango
Led BVP43X G4

El reflector Philips Tango G4 led es la 4ta generación de la familia de Tango led. Este producto es la solución ideal para una amplia gama de aplicaciones para la iluminación de deportes recreativos e iluminación de áreas.

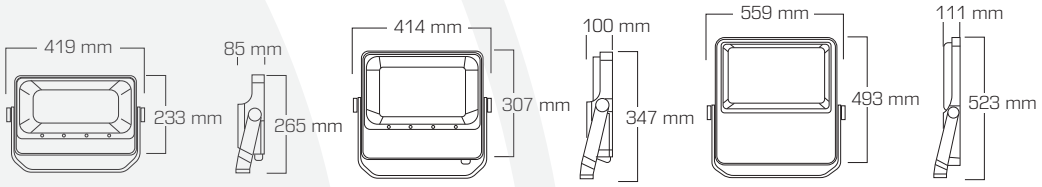

Código SKU Dartel	Código Ref.	Potencia	Optica	Temp. de color	Flujo lum.	IP	Vida útil
06470101828	911401683506	100W	SWB	5700k	13500 lm	IP66	50000 hrs
06460400166	911401691306	200W	AMB	5700k	26900 lm	IP66	50000 hrs
06470101540	911401691206	200W	SWB	5700k	27200 lm	IP66	50000 hrs
06470101564	911401601607	305W	SWB	5700k	41300 lm	IP66	50000 hrs
06470101494	911401607107	380W	SMB	5700k	51700 lm	IP66	50000 hrs

Soluciones para

Alumbrado público

Nuestra solución en iluminación de alumbrado público es diseñada para carreteras principales y urbanas, los nuevos modelos de Philips tienen un diseño destinado a satisfacer las necesidades de los clientes en todos los aspectos, incluyendo una alta eficacia lumínica para el ahorro de energía.

Luminaria
EssentialForce BRP230

Con una eficaz medida de hasta 140 lm/W y un buen rendimiento óptico, la EssentialForce garantiza una solución con una óptima relación calidad-precio, al tiempo que cumple con las normas de aplicación locales para el alumbrado público.

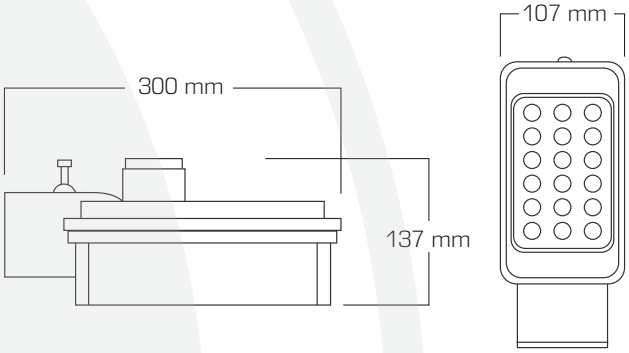

Código SKU Dartel	Código Ref.	Potencia	Temp. de color	Flujo lum.	IP	Vida útil
06460500406	919306035661	52W	4000k	7280 lm	IP66	100000 hrs

Luminaria
Road Fighter
Gen2 BRP491/492

Diseñada de manera inteligente para brindar a las ciudades el mayor ahorro posible con el mejor lumen por vatio de su clase.

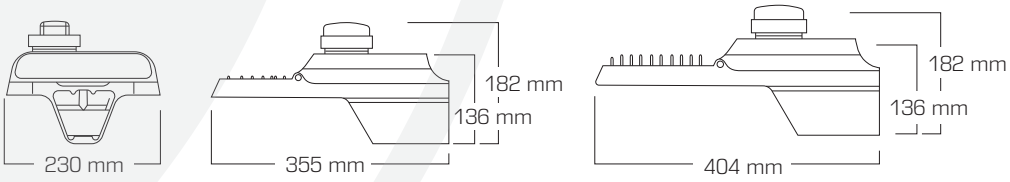

Código SKU Dartel	Código Ref.	Potencia	Temp. de color	Flujo lum.	IP	Vida útil
06460500287	911401673306	100W	4000k	14200 lm	IP66	100000 hrs
06460500288	911401673406	150W	4000k	21500 lm	IP66	100000 hrs

Luminaria Road Fighter
Gen2 BRP493

RoadFlair Gen2 es una familia de productos de alumbrado vial de diseño totalmente nuevo, interfaz de regulación de intensidad de 1-10 V y vida útil de 100,000 horas.

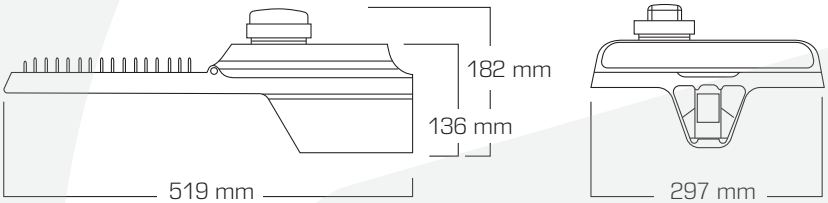

Código SKU Dartel	Código Ref.	Potencia	Temp. de color	Flujo lum.	IP	Vida útil
06460500293	911401673506	200W	4000k	28500 lm	IP66	100000 hrs

Soluciones

Solares

Nuestras soluciones de iluminación exterior solar aprovechan la energía del sol para proporcionar una iluminación de alta calidad. Estas soluciones de iluminación solar llevan luz a lugares de difícil acceso a la energía eléctrica, dotándolos de una iluminación fiable, de alta calidad y con un diseño que encaja en cualquier entorno, permitiendo el crecimiento de las ciudades y comunidades de manera segura y ecológica.

Smartbright Streetlight BRP110

Alumbrado público solar integrado con batería de fosfato de ferro y litio, panel solar y cargador integrado en la luminaria. Sensor de movimiento basado en microondas para optimizar la autonomía de la batería.

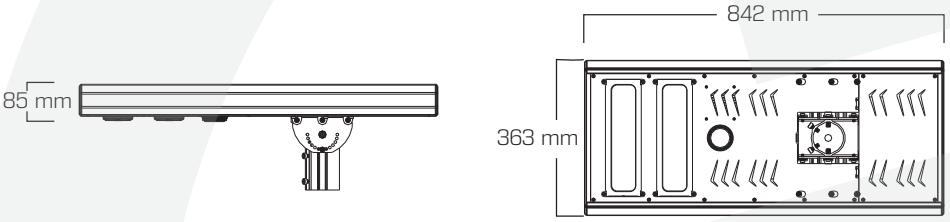

Código SKU Dartel	Código Ref.	Potencia	Temp. de color	Flujo lum.	IP	Vida útil
06460500261	911401833902	27W	5700k	5000 lm	IP65	50000 hrs
06460500408	911401834002	42W	5700k	8500 lm	IP65	50000 hrs
06460500419	911401834102	65W	5700k	12000 lm	IP65	50000 hrs
06460500261	911401834202	125W	5700k	18000 lm	IP65	50000 hrs
06410400288	911401845002	ZRP110 G2 Config. Remote controller				

Essential **Smartbright Solar** BRC010 LED40/765

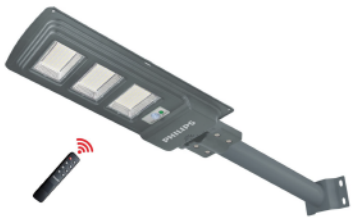

Luminaria solar All-In-One de alumbrado público con batería de litio-ferrofosfato. El panel solar tiene sensor de microondas para maximizar tiempo de ejecución.

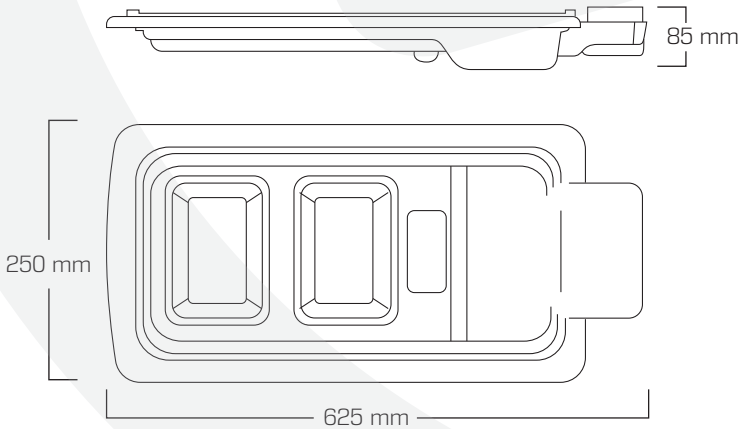

Código SKU Dartel	Código Ref.	Potencia	Temp. de color	Flujo lum.	IP	Vida útil
06460500323	911401827702	25W	6500k	4000 lm	IP65	25000 hrs

Sunstay Solar
BRP710 LED45/CW

Luminaria de alumbrado público solar híbrido con batería de litio ferrofosfato, panel solar monocristalino y cargador integrado.
Construcción resistente para una larga vida útil.

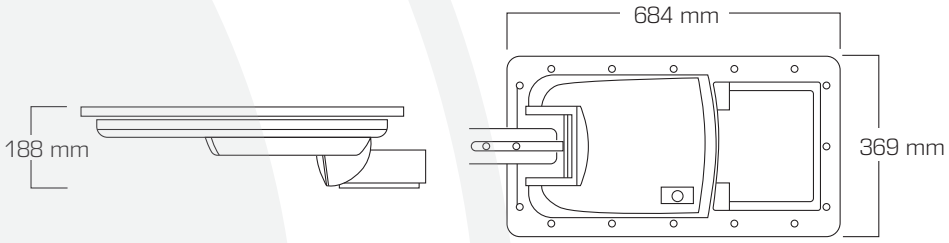

Código SKU Dartel	Código Ref.	Potencia	Temp. de color	Flujo lum.	IP	Vida útil
06460500409	919515813978	25W	5700k	4500 lm	IP65	50000 hrs

GreenVision
Solar All in One BRP715

Luminaria Solar AIO, batería de Litio ferrofosfato, panel solar y controlador de carga MPPT integrado en la luminaria.

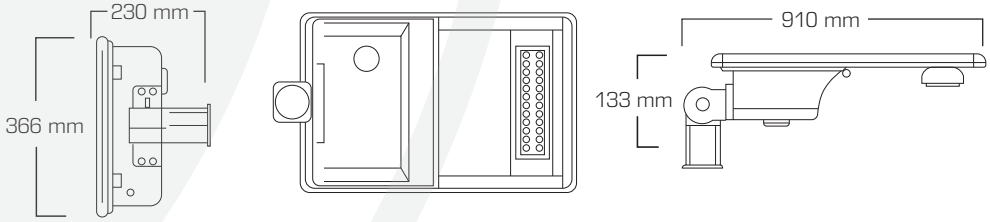

*Disponible en versiones 2 y 3 cabezales

Código SKU Dartel	Código Ref.	Potencia	Temp. de color	Flujo lum.	IP	Vida útil
06460500412	911401627008	27W	5700k	5000 lm	IP65	50000 hrs
06460500413	911401627108	40W	5700k	7200 lm	IP65	50000 hrs
06460500414	911401627208	50W	5700k	9000 lm	IP65	50000 hrs
06460500415	911401627308	67W	5700k	12000 lm	IP65	50000 hrs
06460500416	911401627408	95W	5700k	17500 lm	IP65	50000 hrs

Soluciones

Tubos Led

Los nuevos tubos de Philips son la mejor elección adecuada para todos aquellos profesionales que buscan reemplazar los tubos convencionales de una forma fácil y económicamente eficiente, gracias al alto rendimiento de los tubos led. Adecuados para áreas de iluminación general, ofrecen una gran calidad, rentabilizando el cambio en el primer año.

Tubo Master
led T8 - G13

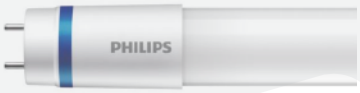

Tubo led con un rendimiento absoluto que proporciona una solución para cada aplicación y mayor ahorro de energía del 50% en comparación con los tubos fluorescentes.
Aplicaciones en cámaras frigoríficas, estacionamientos, alimentos, etc.

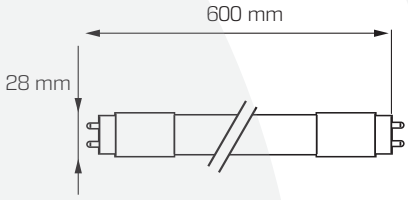

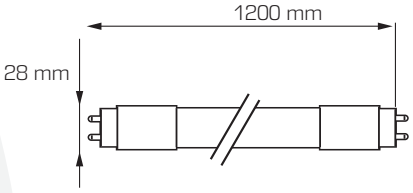

Código SKU Dartel	Código Ref.	Potencia	Temp. de color	Flujo lum.	Vida útil	Dimension (mm)
064202013	929001307202	8W	6500k	1050 lm	50000 hrs	600
064202019	929002998402	14.7W	6500k	2500 lm	75000 hrs	1200

Essential
Tubo Corepro
led T8 – G13

Tubo led Essential Corepro, es un tubo led económico adecuado para reemplazar las lámparas fluorescentes T8. Proporciona un efecto de iluminación natural para su uso en aplicaciones de iluminación general, así como un ahorro instantáneo de energía.

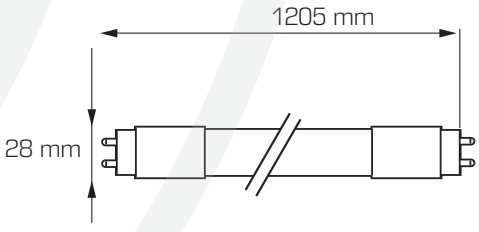

Código SKU Dartel	Código Ref.	Potencia	Temp. de color	Flujo lum.	Vida útil	Dimensión (mm)
065001012	929001338808	14.5W	4000k	1600 lm	30000 hrs	1205
064202001	929001338908	14.5W	6500k	1600 lm	30000 hrs	1205

Ecofit Mains
led tube T8

Tubo led Ecofit Mains, es un tubo led económico adecuado para reemplazar las lámparas fluorescentes T8 ideal para aplicaciones del hogar, oficinas pequeñas y vendedores minoristas.

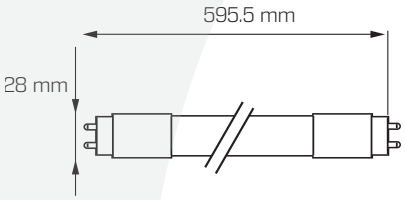

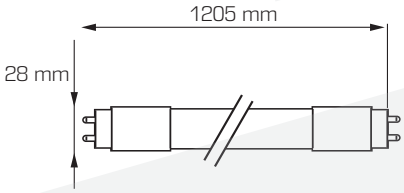

Código SKU Dartel	Código Ref.	Potencia	Temp. de color	Flujo lum.	Vida útil	Dimension (cm)
064202037	929003087411	8W	6500k	800 lm	15000 hrs	60
06420400293	929003087511	16W	4000k	1600 lm	15000 hrs	120
064202002	929003087611	16W	6500k	1600 lm	15000 hrs	120

Soluciones

Interact

Interact Pro es un sistema de iluminación y control inalámbrico, conectado en la nube, sensorizado y capaz de adquirir datos. Interact Pro es una versión de sistema orientada a pequeñas y medianas empresas, con el fin de ofrecerles una solución eficiente de control inalámbrico, optimizando costos. En un 90 % de los casos, una solución para Retrofits (reemplazo a Led manteniendo las mismas ubicaciones de luminarias), o remodelaciones a sistema led.

High Bay
GreenPerform
BY570X

Ofrece control del índice de deslumbramiento con su diseño óptico optimizado, dimensiones compactas y calidad prolongada a largo plazo, compatible con el software de IoT, como el sistema escalable Interact.

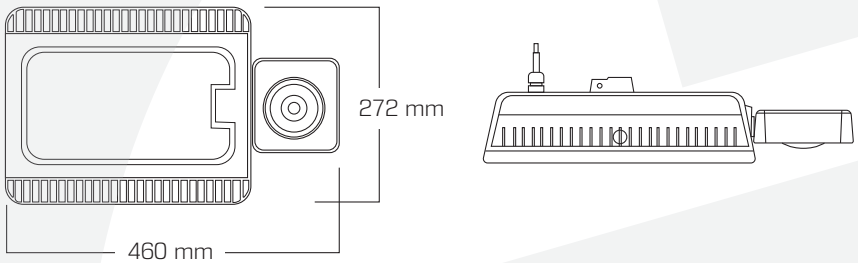

Código SKU Dartel	Código Ref.	Potencia	Temp. de color	Flujo lum.	IP	Vida útil
06470102693	911401515981	147W	6500k	20000 lm	IP65	70000 hrs

Hermética GreenPerfom
Waterproof WT198X WIA

Excelente opción para aplicaciones de trabajo duro. ofreciendo un importante ahorro de energía. Debido a que funciona a la perfección con el software IoT como Interact, ofrece la opción de personalización, conveniencia e información basada en datos.

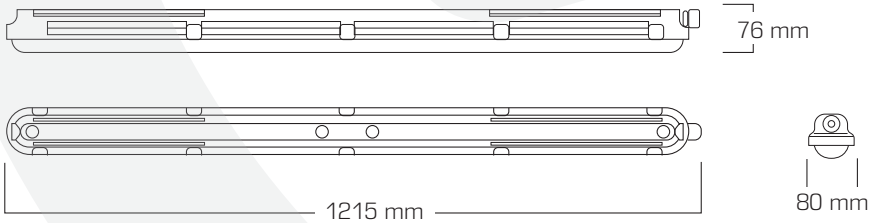

Código SKU Dartel	Código Ref.	Potencia	Temp. de color	Flujo lum.	IP	Vida útil
06470200791	911401550181	30W	4000k	4000 lm	IP65	50000 hrs

Soluciones para sensores de

Movimiento EcoSet

Los sensores de movimiento son ampliamente utilizados en entornos exteriores, como áreas de estacionamiento, jardines y pasillos, así como en interiores, como almacenes, oficinas y baños. Además de mejorar la eficiencia energética, también proporcionan beneficios en términos de seguridad y comodidad, ya que las luces se encienden automáticamente cuando alguien ingresa a un espacio y se apagan cuando el área está desocupada, evitando el desperdicio de energía.

Hermética
Waterproof
WT198X LED

La luminaria está integrada con un sensor de microondas que está optimizado para detectar el movimiento de vehículos y personas. Suspensión e instalación de superficie al techo.

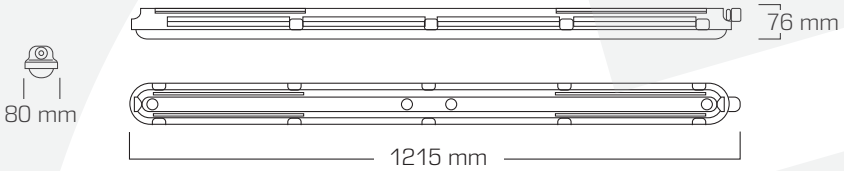

Código SKU Dartel	Código Ref.	Potencia	Temp. de color	Flujo lum.	IP	Vida útil
06470200807	911401571791	28.9W	6500K	4000 lm	IP65	50000 hrs

High Bay
GreenPerform
BY698X G5

La luminaria tiene un sistema inalámbrico industrial EcoSet, calidad y confiabilidad a largo plazo.

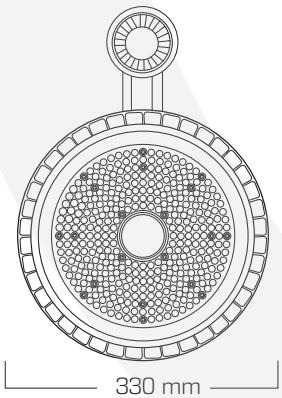

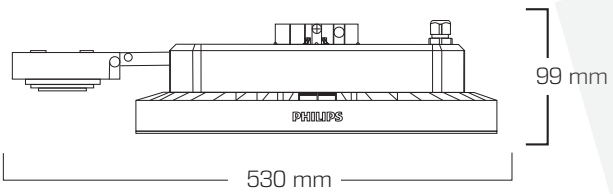

Código SKU Dartel	Código Ref.	Potencia	Temp. de color	Flujo lum.	IP	Vida útil
064702004	911401547002	126W	6500k	20000 lm	IP65	50000 hrs

OccuSwitch
SES LCM1060

El detector de movimiento viene con un interruptor incorporado. Apaga las luces cuando un área quede desocupada y asi permite ahorrar electricidad.

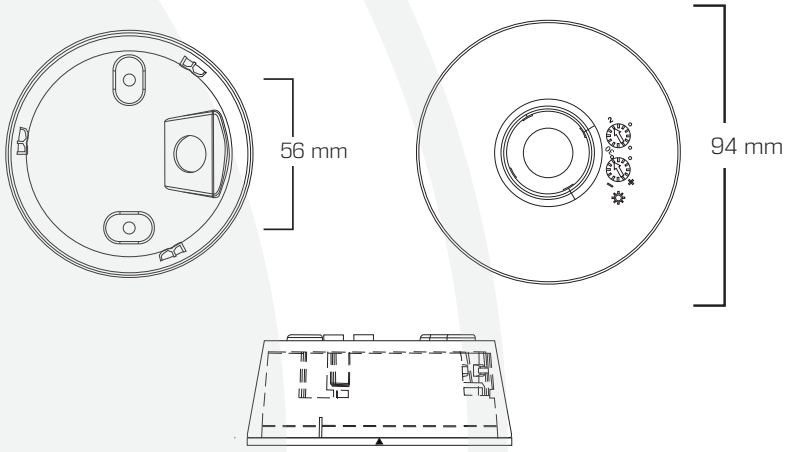

Código SKU Dartel	Código Ref.	Potencia	Potencia	IP	Vida útil
03201000039	911401542702	<1,5W	220V - 240V	IP20	15000 hrs

E-EN-01-24

Dartel
ELECTRICIDAD

LA DIFERENCIA ESTA EN EL SERVICIO

- **Contáctanos**
  01 323 9615
  ventas@dartel.com.pe
  ventas2@dartel.com.pe
- **Casa Matriz**
  Calle Carlos Pedemonte 129
  San Luis, Lima

- **Tiendas en Lima**
  Bambas
  Jr. Bambas 445, C. de Lima
  Dansey
  Ca. G. Dansey 481, Int.141
  Dansey 2
  Ca. G. Dansey 481, Int. 160

- **Tienda en provincia**
  Trujillo:
  Av. América Norte 1596
- **Atención remota**
  Ica: 981 268 779
  Arequipa: 959 924 469

www.dartel.com.pe

¿Necesitas ayuda con tu cotización?, escríbenos aquí

994 025 825

983 503 514